Insert 10-O
Basse luminance

REF : IB10O-RF

OUTDOOR FR

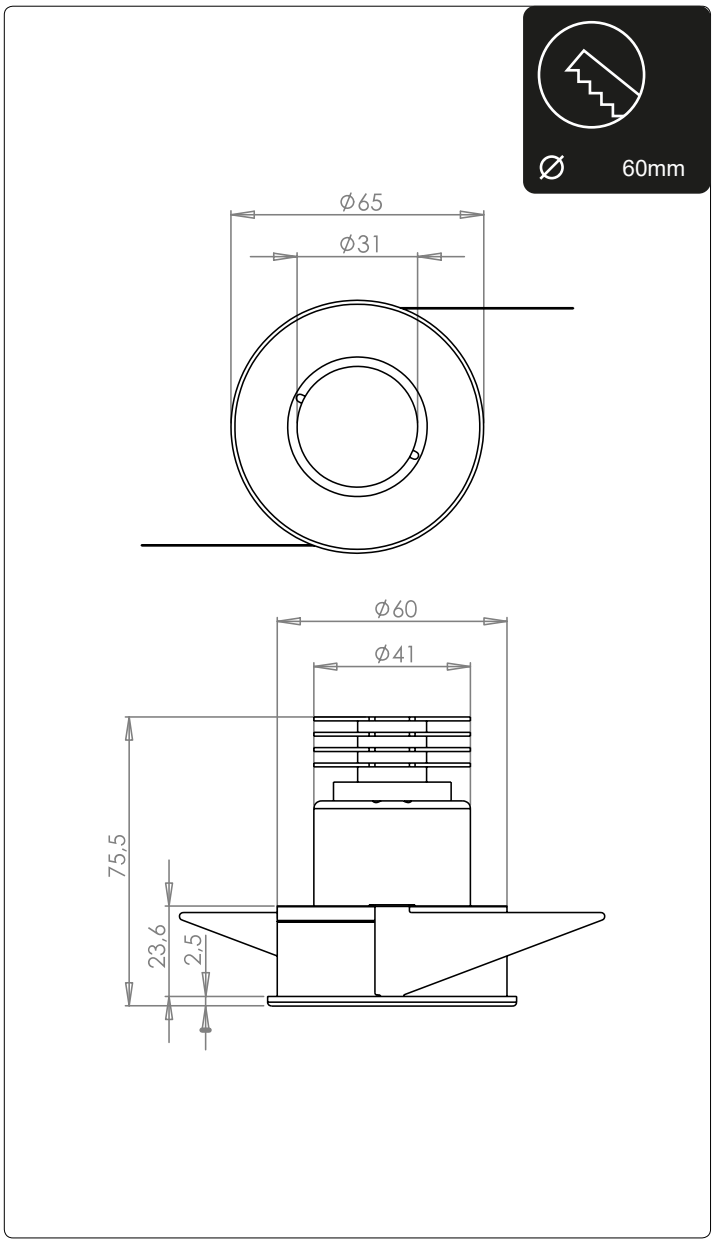

DESCRIPTION PRODUIT

Cet encastré LED rond basse luminance pour pièce humide ou éclairage extérieur s'utilise pour des applications d'éclairage général, d'accentuation ou d'ambiance. L'équilibre de ses formes et son encombrement réduit facilitent son intégration. Il se décline abondamment en fonction de la température de couleur souhaitée et des différents faisceaux proposés. Des joints internes assurent l'étanchéité du système.

PUISSANCE

8W

LUMENS

800lm

IRC

IRC90

ALIMENTATION

0,7A

GRADATION

1-10V | DALI | DMX | CASAMBI

DEGRÉS

15° | 25° | 40° | ELL

INDICE DE PROTECTION

IP 65

USAGE / UTILISATION

TEMPÉRATURES DE COULEUR

2700K | 3000K | 3500K | 4000K

NORMES ET SÉCURITÉ

EN 62471 | EN 60598-1 | EN 60598-2 | CE | III

COLORIS

BK | CUSTOM

LOUPI LIGHTING SYSTEMS

T : +33(0)1 49 15 99 99
E : contact@loupi.com
W : www.loupi.com

Conception & fabrication LOUPI Lighting System, droits réservés.
Marques, modèles et brevets déposés, reproduction interdite.
Document non contractuel. Les spécifications peuvent être modifiées sans avis préalable.

Insert 10-O
Basse luminance

REF : IB10O-RF

OUTDOOR FR

↓ SOURCES
- Flux lumineux selon spécifications LED : 800 lumens;
- Température de couleur : De 2700K à 4000K (sur 2 à 3 Macadam step);
- Vieillissement : 70% du flux nominal après 50 000 heures.
- Indice de rendu des couleurs : IRC 90;

↓ OPTIQUES
- Lentille en PMMA (acrylique) efficacité ≈90%;
- Degrés disponibles : 15°, 25°, 40° et ELL.

↓ ÉLECTRIQUES
- Alimentation en courant constant à 0.7A;
- Liaison alimentation : Sortie fils polarisés à connecter;
- Puissance électrique luminaire jusqu'à 8W max, hors alimentation;
- Classification électrique : Appareil TBTS classe III.

↓ MÉCANIQUES
- Dimensions : Diamètre 65mm, Hauteur hors tout 75.5mm;
- Température ambiante d'utilisation : -5° +40°;
- Composant ROHS;
- Usage extérieur.

↓ SPÉCIFICITÉS
- Garantie 3ans.

↓ NOMENCLATURES

Référence produit		IB10O				
Spécification produit			RF			
Colori	Noir			BK		
	RAL			CU		
Température	2700K				27	
	3000K				30	
	3500K				35	
	4000K				40	
Degré	15°					15
	25°					25
	40°					40
	ELL					ELL
RÉFÉRENCE		IB10O-	RF-	BK-	27-	15

CÔNE D'ECLAIREMENT

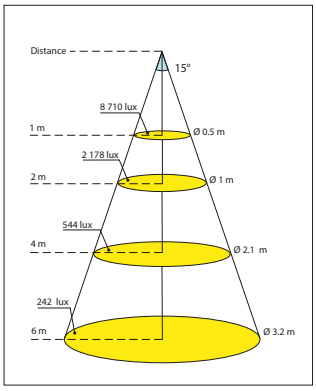

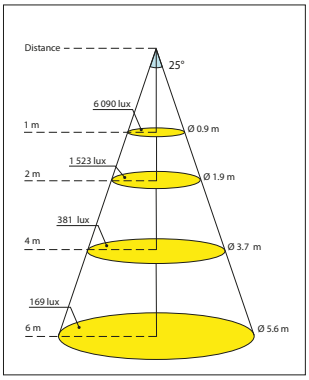

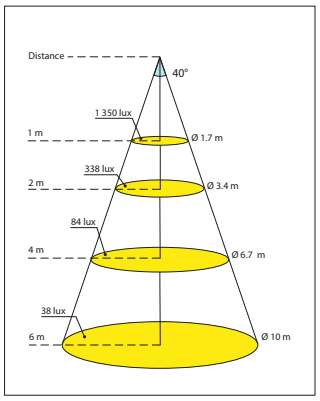

LOUPI LIGHTING SYSTEMS

T : +33(0)1 49 15 99 99
E : contact@loupi.com
W : www.loupi.com

Conception & fabrication LOUPI Lighting System, droits réservés.
Marques, modèles et brevets déposés, reproduction interdite.
Document non contractuel. Les spécifications peuvent être modifiées sans avis préalable.

Insert 10-O Basse luminance

REF : IB10O-RF

OUTDOOR FR

ACCESSOIRES

↓ CONNECTIQUES ALIMENTATION EN 24V

ACIN010COCIRCPXXMKR
Circuit piccolo avec gaine thermo-rétractable pour INSERT 10

Accessoire Nid d'abeille INSERT 10-0

T : +33(0)1 49 15 99 99
E : contact@loupi.com
W : www.loupi.com

Conception & fabrication LOUPI Lighting System, droits réservés.
Marques, modèles et brevets déposés, reproduction interdite.
Document non contractuel. Les spécifications peuvent être modifiées sans avis préalable.